BOA TECH

Innovative rustfrie løsninger

Overbygning Med Trykforøger-anlæg

SÅ HAR DU BÅDE ARBEJDSMILJØET I HUS OG ET GODT TAG PÅ ØKONOMIEN

Innovative rustfrie løsninger

Indholdsfortegnelse

s.3	Fakta om BOAtechs overbygning til vandforsyning.
s.4	Meterialer.
s.5,6	Overbygninger til vandforsyning.
s.7	Fakta.
s.8	Overbygning 2,5x2,5 m.
s.9	Overbygning 3,0x 3,0 m.
s.10	Overbygning 3,5x3,5 m.
s.11	Overbygning 5,5x4,5 m.

Innovative rustfrie løsninger

Fakta om BOAtechs overbygning til vandforsyning

Ved at vælge en præfabrikeret overbygning fra Grundfos får du en løsning i meget høj kvalitet. Overbygningerne er dimensioneret til trykforøgeranlæg og findes som standard i følgende størrelser:
2,5 x 2,5 m 3,0 x 3,0 m 3,5 x 3,5 m 5,5 x 4,5 m

304 svejst efter DS 25817, kvalitet C, og interne elinstallationer i overbygningen klar til tilkobling. Der kan vælges mellem flere forskellige pumpeløsninger tilpasset dit behov. Pumpestationen kan være i drift få timer efter, at underlaget er stabiliseret, huset er sat og eltilførselen er etableret. Løsningen kan udbygges på en række punkter: Elradiator , Flowmåler , Håndvask (varmt og koldt vand) , Motorstyrede ventiler.

Materialer

Stilren arkitektur og et smukt, solidt materialevalg betyder, at overbygningen passer godt ind i naturen. Gulvet er beklædt med klinker, og rørgennemføringer placeres efter ønske.

Materialerne til overbygningen ses på billedet. Farvekoderne kan ses hos www.ivasson.dk

Innovative rustfrie løsninger

Overbygninger til vandforsyning

Løsningen er et installationsklart trykforøgeranlæg i en præfabrikeret overbygning. Typiske anvendelsesområder kan være trykforøgeranlæg i forbindelse med: > vandværker > boligområder > industriområder.

Overbygningen med trykforøgeranlæg er et alternativ til trykforøger-brønde. I overbygningen står pumperne tørt og godt, så arbejdsforhold-ene er optimale både for pumper og mennesker.
Den kompakte konstruktion gør det meget nemt at håndtere og installere anlægget. Installationen i en overbygning gør anlægget meget pladsbe-sparende. Overbygningen kan installeres så godt som overalt uden at skæmme omgivelserne.
Overbygningen er robust, og dens konstruktion sikrer en tør opstilling med nem adgang.

Tykforøgeranlægget kan være et standard Grundfos Hydro Solo-E, Hydro Multi-E eller Hydro MPC-anlæg. Solo-E, Multi-E og MPC består af 1 - 6 parallelkoblede CRE-pumper. Som stan- dard leveres anlægget med tørløbssikring.
Trykforøgeranlæg Hydro E med 1 pumpe er en sammenbygget enhed, som består af en CRE-pumpe. Det er forsynet med af- spærringsventil, kontraventil, afgangsrør, tryktransmitter, ma- nometer og membranbeholder.

Grundfos trykforøgeranlæg Hydro Multi-E består af 2 eller 3 parallelkoblede CRE-pumper monteret på en bundramme. Det er forsynet med alle nødvendige fittings.
Grundfos trykforøgeranlæg Hydro MPC består af 2 - 6 paral- lelkoblede CRE-pumper mon- teret på en bundramme. Det er forsynet med alle nødvendige fittings. Anlægget er de- suden leveret med brugervenligt display i styringen.

Trykforøgeranlæg leveres fabrikstestet og klar til idriftsætning. Dog anbefaler vi op- start ved en montør for optimal indstilling og programmering af anlægget.

Fakta

> Der er anvendt rustfrit stål til tagrender og nedløbsrør.

> Huset er udført som en stolpekonstruktion i træ. Ydersiderne er beklædt med sibirisk lærketræ. Leveres olieret eller malet i valgfri farve.

> Væggene er isoleret med 100 mm mineraluld og indvendigt beklædt med højtrykslami- neret, vandfast krydsfiner, der tåler fugt og afvaskning.

> Hjørnerne er forstærket med kraftige profiler i rustfrit stål.

> Tagkonstruktionen er et pyramidetag af glasfiber støbt som tagpap og med 150 mm isolering.

Overbygning 2,5 x 2,5 m

Alle mål er angivet i millimeter.

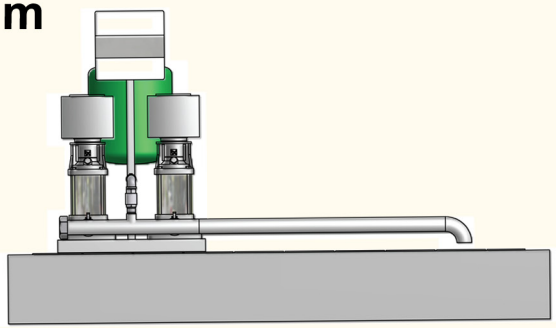

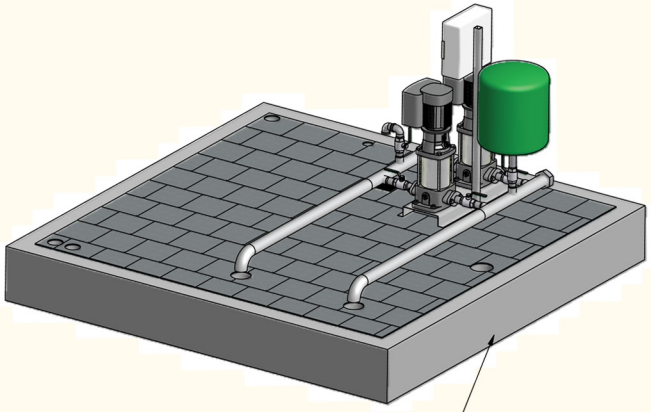

Gulvafløb afsluttes her under-
fundament i Ø75mm PVC-muffe.

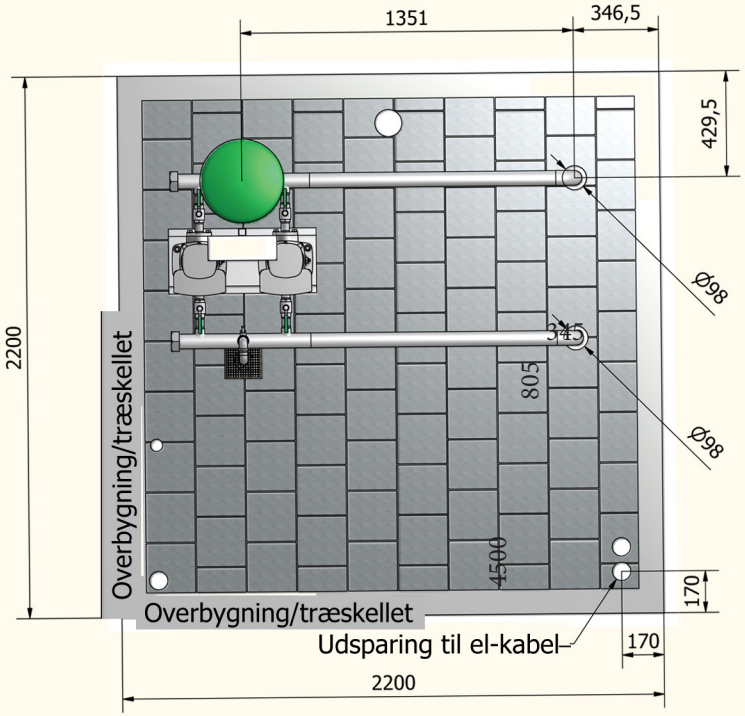

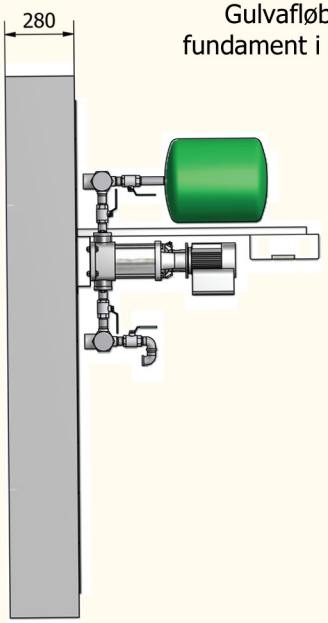

Innovative rustfrie løsninger

Overbygning 3,0 x 3,0 m

Alle mål er angivet i millimeter.

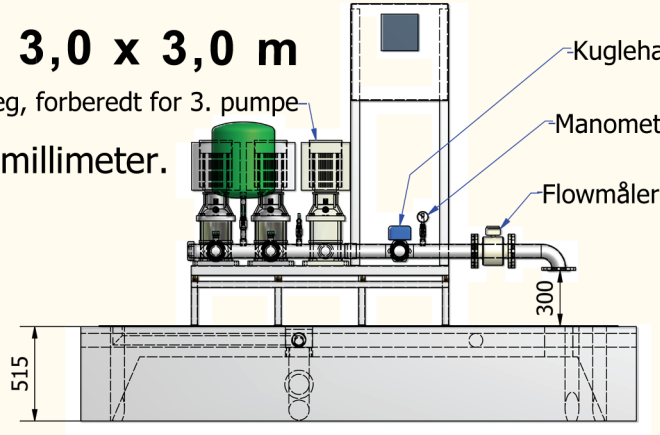

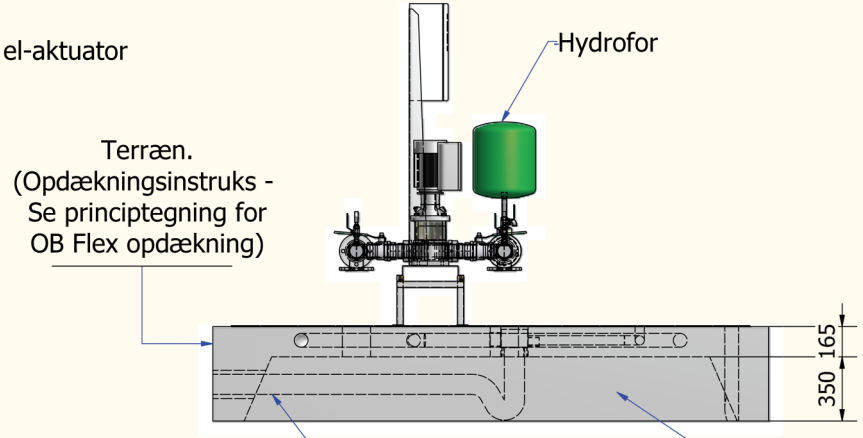

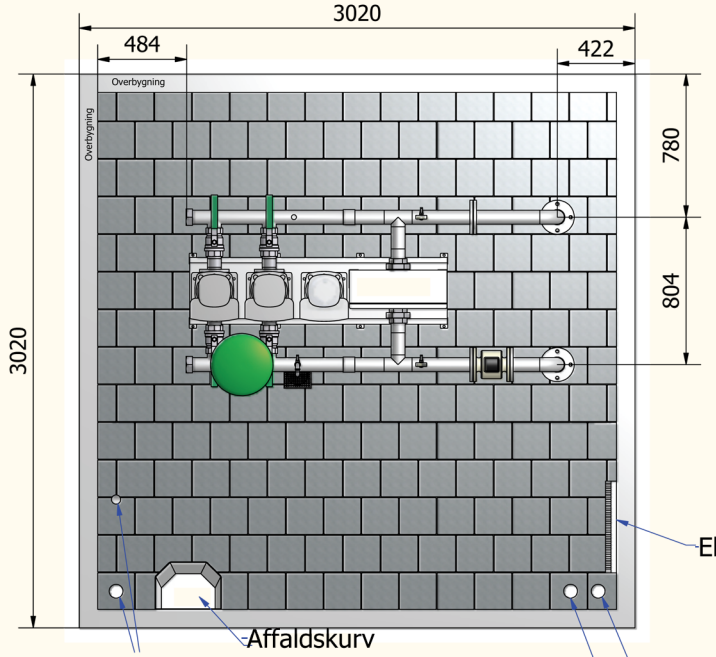

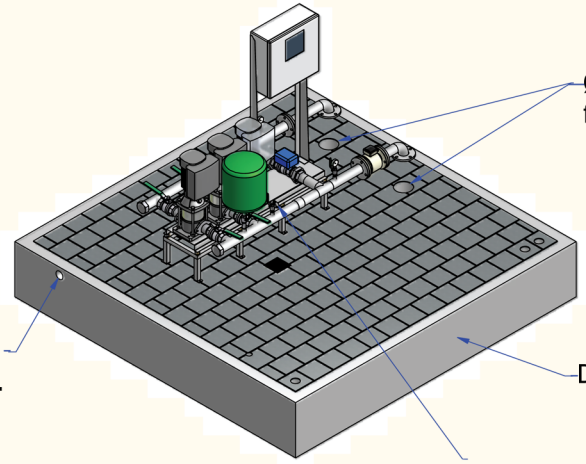

Overbygning 3,5 x 3,5 m

Alle mål er angivet i millimeter.

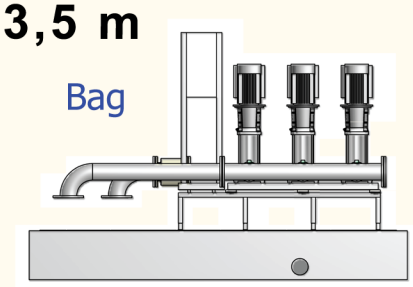

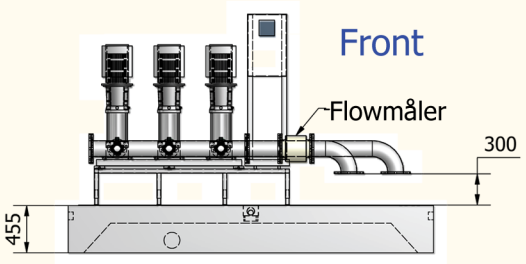

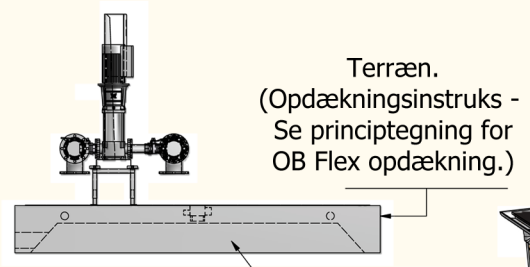

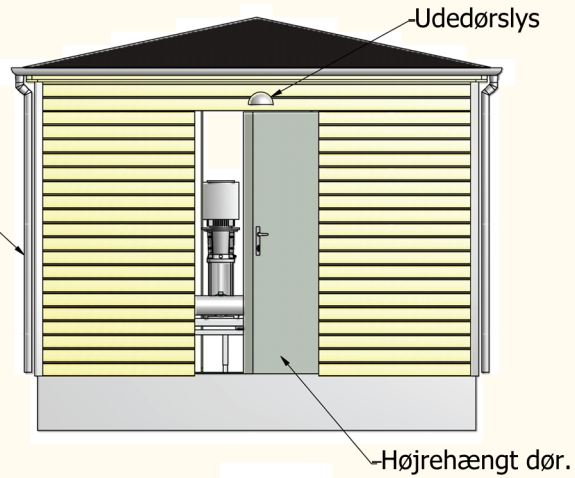

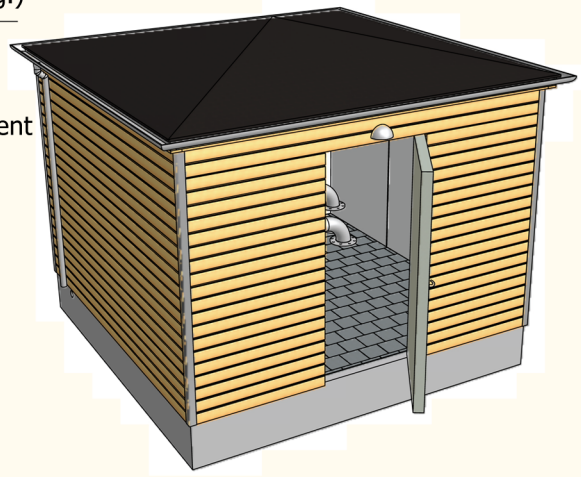

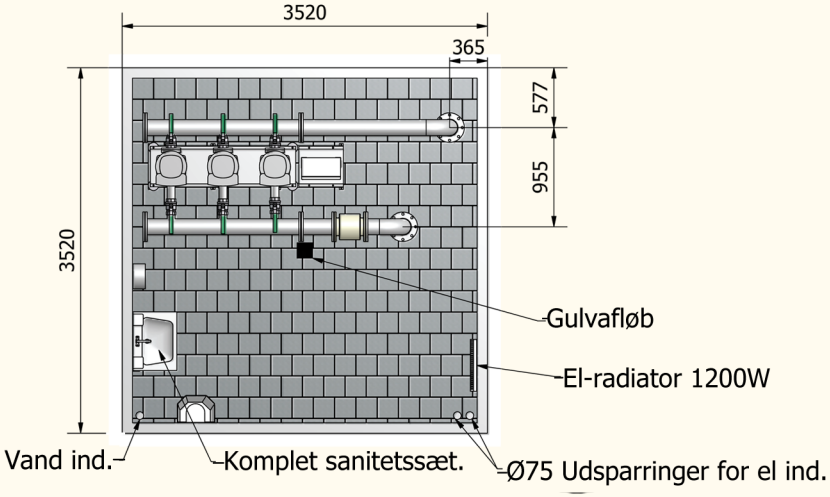

Overbygning 5,5 x 4,5 m

Alle mål er angivet i millimeter.

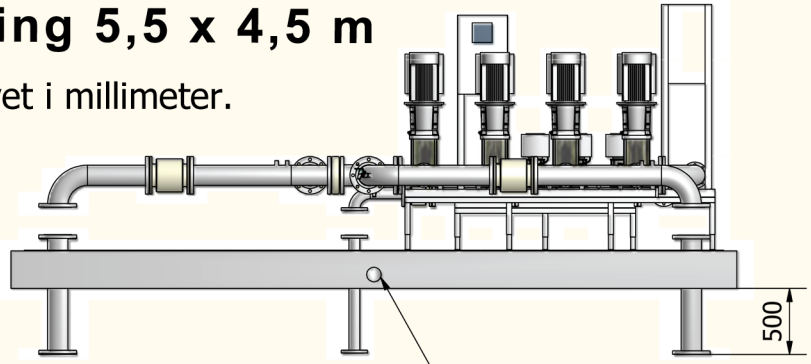

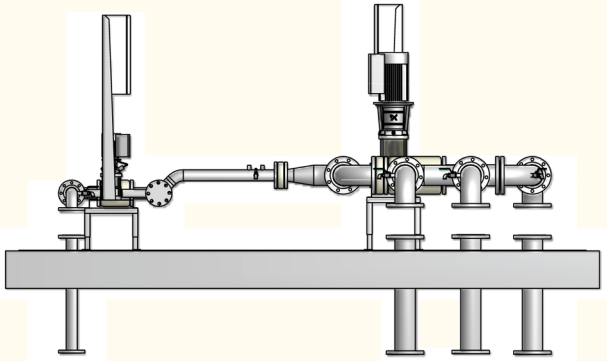

Kloak-afløb afsluttes i Ø110 PVC muffe på bagside af bygning. (Modsat dørside)

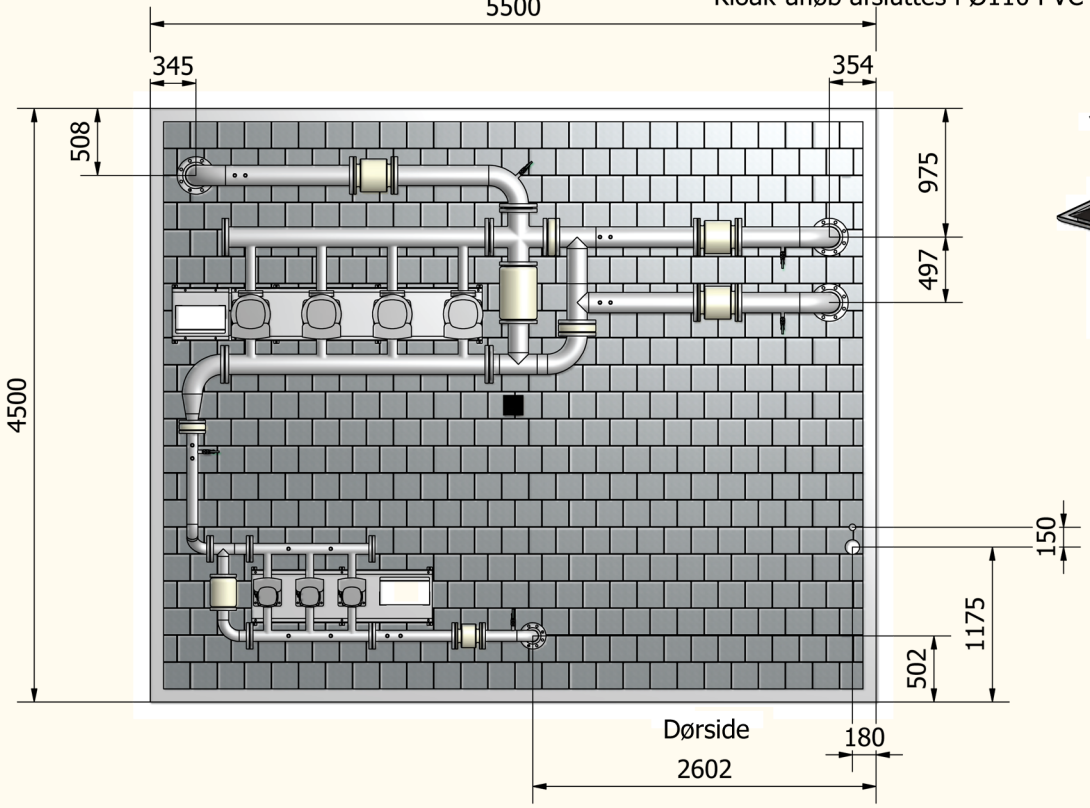

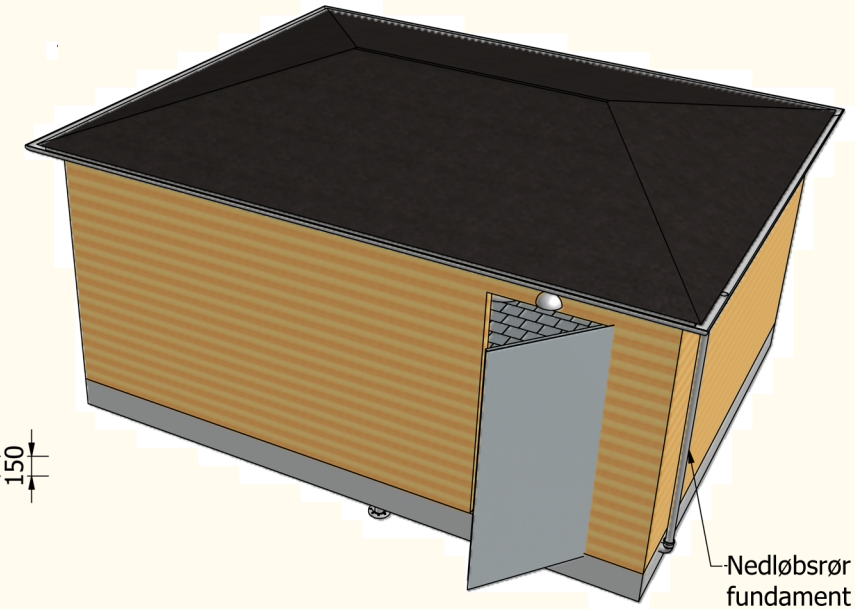

Nedløbsrør med indløb i fundament i begge sider. Samles i vandlås til kloak-afløb.

KONTAKT BOATECH PÅ: 97962055